REFERÊNCIAS

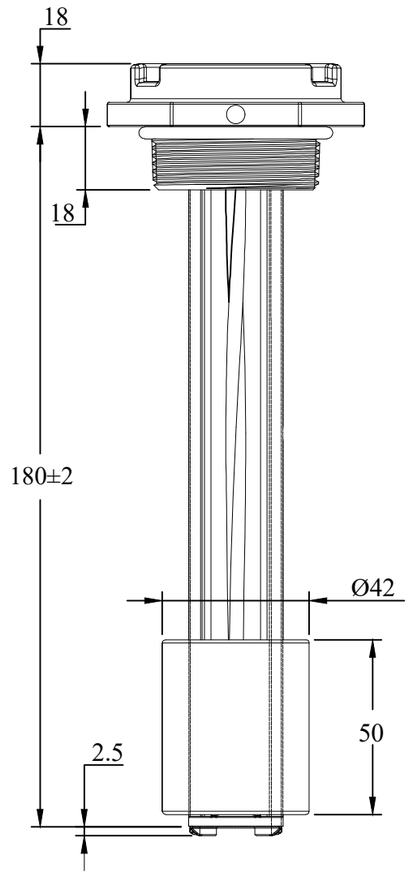


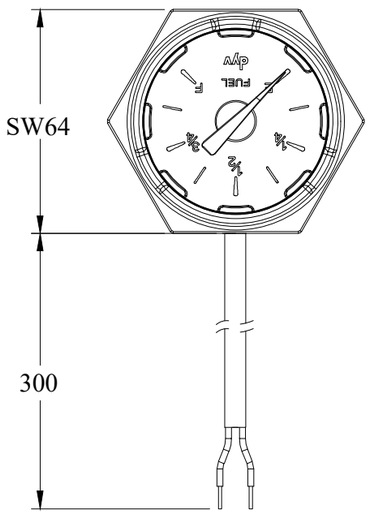


## MONTAGEM POR FLANGE

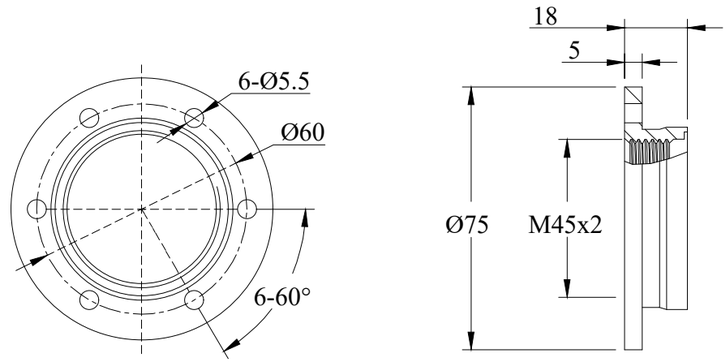


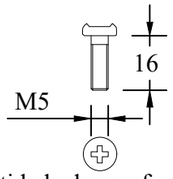


Quantidade de parafusos: 6PCS
Material: Aço Inox
Torque: 1,7~2N.m

## CARACTERÍSTICA TÉCNICA

CARACTERÍSTICAS ELÉTRICA:
1- Corrente Máxima: 300mA
2- Potência Nominal: 125mW
3- Tolerância Máxima Resistência (Ω): +/- (R*1,5%+1)Ω
4- Para inserção dos pontos de nível, veja tabela dedicada abaixo.

CARACTERÍSTICAS MECÂNICA:
Tolerância Máxima (H): +/- 5mm
Material: Aço Inox 314
Temperatura: -40°C ~ 85°C
Contempla Borracha de vedação com 2mm de espessura

| Nv Combustível (%) | 0 | 25 | 50 | 75 | 100 |
|---|---|---|---|---|---|
| Resistência (Ω) | 0 | 50 | 90 | 130 | 191 |

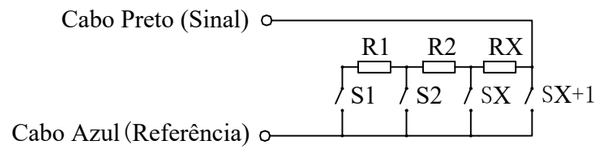


| | | | | | |
|---|---|---|---|---|---|
| 00 | Primeira emissão | | | WG | PM | 17/07/24 |
| Revisão | Descrição | | | Por | Visto | Data |
| | Nome | Data | Assinatura | | | |
| Projeto | JL | 17/07/24 | | | | |
| Verificado | AF | 17/07/24 | | | | |
| Resp. Técnico | ENG.ELETRICISTA | | | | | |
| WALTER GUIMARÃES | CREA: 151090-3 | | | | | |

dyv® Power Solutions

| | | | |
|---|---|---|---|
| Rev. Nº | Projeto: BÓIA_COMBUSTÍVEL_MECÂNICA_+_RESISTIVA_180MM BCMR-E180F | Cliente: | Casco Nº |
| 00 | | - | N.C. |
| | Título: DIAGRAMA-MECÂNICO | Nº do plano / Folha | Escala: |
| F. | | - / CAPA | S/E |