REFERÊNCIAS

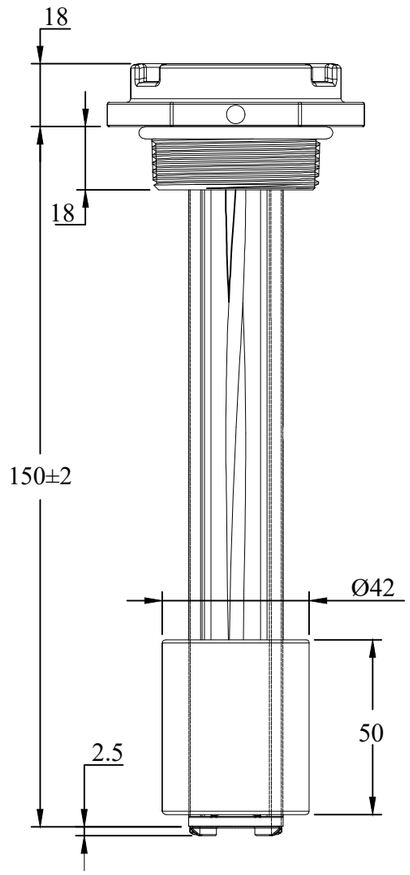

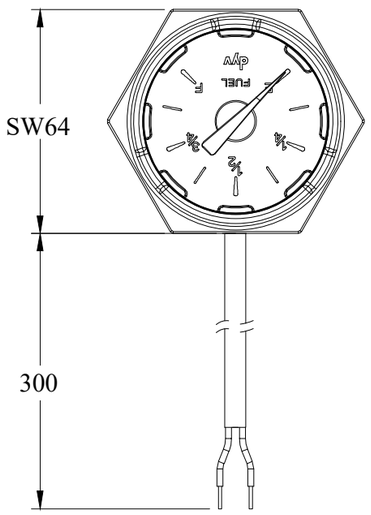

MONTAGEM POR FLANGE

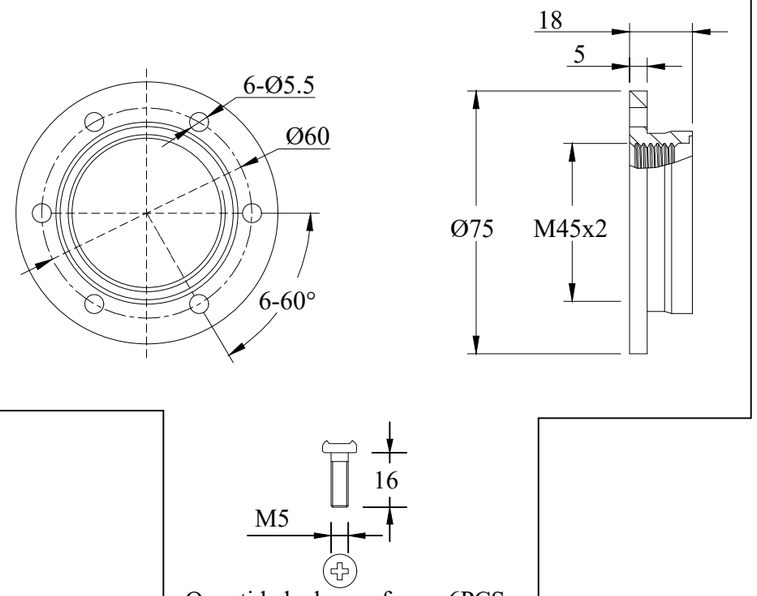

Quantidade de parafusos: 6PCS
Material: Aço Inox
Torque: 1,7~2N.m

CARACTERÍSTICA TÉCNICA

CARACTERÍSTICAS ELÉTRICA:
1- Corrente Máxima: 300mA
2- Potência Nominal: 125mW
3- Tolerância Máxima Resistência (Ω): +/- (R*1,5%+1)Ω
4- Para inserção dos pontos de nível, veja tabela dedicada abaixo.

CARACTERÍSTICAS MECÂNICA:
Tolerância Máxima (H): +/- 5mm
Material: Aço Inox 314
Temperatura: -40°C ~ 85°C
Contempla Borracha de vedação com 2mm de espessura

Nv Combustível (%)	0	25	50	75	100
Resistência (Ω)	0	50	90	130	191

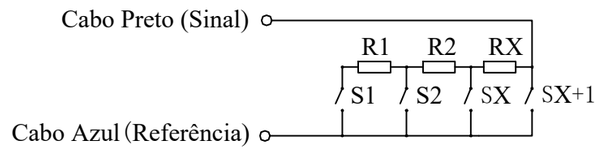

00	Primeira emissão			WG	PM	17/07/24
Revisão	Descrição			Por	Visto	Data
	Nome	Data	Assinatura			
Projeto	JL	17/07/24				
Verificado	AF	17/07/24				
Resp. Técnico	ENG.ELETRICISTA					
WALTER GUIMARÃES	CREA: 151090-3					

Rev. Nº	Projeto: BÓIA_COMBUSTÍVEL_MECÂNICA_+_RESISTIVA_150MM BCMR-E150F	Cliente:	Casco Nº
00		-	N.C.
	Título: DIAGRAMA-MECÂNICO	Nº do plano	Folha / Escala:
F.		-	CAPA / S/E